# Pomelli per vetri scorrevoli - Knobs for sliding windows

## P.76

**Materiale - Material**
Corpo in poliammide rinforzata
Body in reinforced polyamide

**Colore - Colour**
Nero - Black

**Pezzi confezione - Package items**
50 pezzi - pieces

**Volume confezione - Package volume**
24,3 $dm^3$

**Peso confezione - Package weight**
4.450 g

**Ricambi - Spare parts**
-

**Accessori - Accessories**
-

**Carico di rottura - Breakup load**
-

**Temp. di esercizio - Working temp.**
-10/+120 °C

**Normative - Norms**
pag. F2

### P.76

| Cod. | L | |
|---|---|---|
| 65397 | 14,5 | • 500 |
| 65407 | 13,8 | • 500 |
| 65417 | 4,5 | • 500 |

materiale disponibile a stock - material available on stock
materiale non disponibile a stock - material not available on stock
lotto minimo d'acquisto - minimum purchasing lot

# Sezione tecnica - Technical section

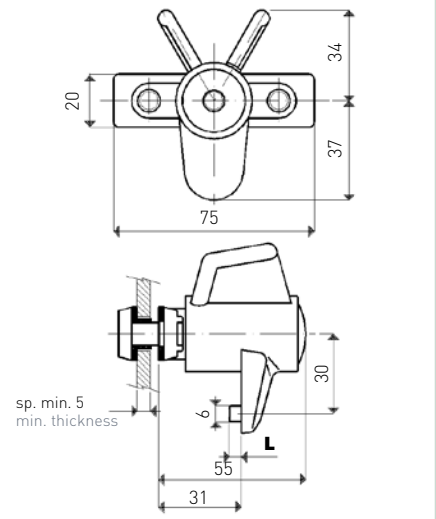


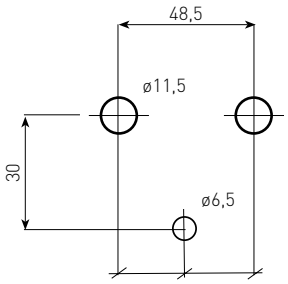


dima di foratura
drilling template

viti autofilettanti (comprese nella confezione), fori di fissaggio da dimensionarsi a seconda del materiale del supporto

autothreading screws (included in the package), fixing holes to be dimensioned according to the material of the support

Funzionamento: schiacciare le due alette (A e B) fino a fare uscire il perno (C) dalla sua sede, poi muovere il vetro. Per chiudere il vetro fare l'operazione inversa.

Operation: squeeze the two tabs (A and B) until the pin (C) comes out of its seat, then slide the window, do the inverse action.